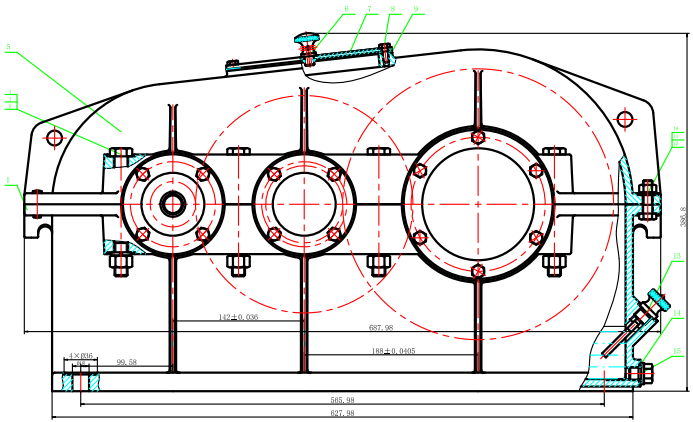

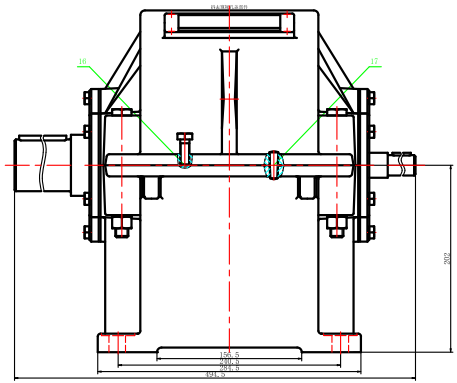

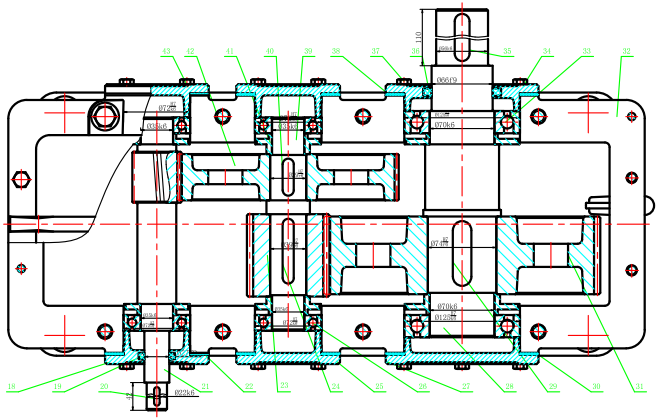

技术特性

(kW) 输入功率	(r/min) 输入转速	效率	传动比	传动特性							
				第一级				第二级			
				小1	大2/3	P 1		小2	大2/4	P 2	
5.9	720	0.980	36.894	1	115/21	17°47'54"		5	95/21	17°14'37"	

技术要求

1. 装配前，滚动轴承用汽油洗洗，其他零件用煤油清洗，箱体内壁涂耐油油漆；
2. 齿轮应能灵活地通过调整垫片获得0.25~0.4mm的热补偿间隙；
3. 高速级应能保证齿轮啮合侧隙用铅丝检验，法向侧隙啮合侧隙为0.20~0.31mm；
4. 用显色法检验齿面接触斑点，按沿高不少于40%，按沿长不少于60%；
5. 箱分剖处密封胶，不允许使用任何垫料，检查减速器箱分剖、各接合面、密封处均不许漏油；
6. 装配采用120℃表压蒸汽消毒，装配室应加温温度；轴承采用润滑脂润滑，油脂填入量为轴承双空间的1/3~1/2；
7. 在额定转速下空载试验，正反转各 1小时，要求运转平稳，响声小振动几，联轴不松动，油不泄漏；在额定转速及额定功率下负载试验至油温稳定为止，油温温升不得超过 35℃，轴承温升不得超过 40℃；
8. 减速器外表面涂灰色油漆

序号	名称	数量	材料	标准	备注
32	轴承端盖	1	HT150		
31	大齿轮	1	40Cr		
30	挡油环	2	Q235		
29	键	1	45钢	GB1096-2003	12×8×56
28	中间轴	1	45		
27	调整垫片	1	HT150		
26	吸盘螺钉	24	Q235	GB/T5782-2016	M8×25
25	张圈油封	1	丁腈橡胶		
24	键	1	45钢	GB1096-2003	10×8×50
23	轴承端盖	1	HT150		
22	滚动轴承	3		GB/T297-2015	7214AC
21	螺栓	4	HT150		
20	大齿轮	1	40Cr		
19	调整垫片	1	08F		
18	键	1	45钢	GB1096-2003	28×12×80
17	起吊螺栓	2	Q235	GB/T5782-2016	M16×60
16	箱盖	1	HT150		
15	排油螺塞	1	Q235		M14
14	封油垫	1	石棉橡胶纸		δ=1.5
13	杆式油标	1	Q235		组合件
12	螺栓	2	Q235	GB/T5782-2016	M10×40
11	螺母	2	Q235	GB/T6170-2016	M10
10	垫片	3	65Mn	GB/T93-1987	δ=10
9	封油垫片	1	石棉橡胶		
8	螺钉	8	Q235	GB/T5782-2016	M8×20
7	窥视孔盖	1	Q235		
6	透气塞	1	Q235		
5	箱盖	1	HT150		
4	封油垫片	8	Q235	GB/T93-1987	δ=1.5
3	螺母	8	Q235	GB/T6170-2016	M14
2	螺栓	8	Q235	GB/T5782-2016	M14×100
1	箱座	1	HT150		

序号	名称	材料	标准	备注
26	轴承端盖	1	HT150	
25	滚动轴承	3	GB/T297-2015	7207AC
24	键	1	45钢	GB1096-2003	12×8×70
23	小齿轮	1	40Cr	
22	调整垫片	1	HT150	
21	高速轴	1	40Cr	
20	键	1	45钢	GB1096-2003	6×6×32
19	包圈油封	1	丁腈橡胶	
18	轴承端盖	1	HT150	
17	键	2	35	GB/T1117-2000	16×30
16	起盖螺钉	1	Q235	GB/T5782-2016	M10×40
15	排油螺塞	1	Q235		M14
14	封油垫	1	石棉橡胶纸		δ=1.5
13	杆式油标	1	Q235		组合件
12	螺栓	2	Q235	GB/T5782-2016	M10×40
11	螺母	2	Q235	GB/T6170-2016	M10
10	垫片	3	65Mn	GB/T93-1987	δ=10
9	封油垫片	1	石棉橡胶		
8	螺钉	8	Q235	GB/T5782-2016	M8×20
7	窥视孔盖	1	Q235		
6	透气塞	1	Q235		
5	箱盖	1	HT150		
4	封油垫片	8	Q235	GB/T93-1987	δ=1.5
3	螺母	8	Q235	GB/T6170-2016	M14
2	螺栓	8	Q235	GB/T5782-2016	M14×100
1	箱座	1	HT150		

双级圆柱齿轮减速器		比例	1:2		
		共一张	第一张		
设计	2021111750	2020.5.1	机械设计课程设计	西南交通大学	车辆2020-05班
校核	任铮				
审核					